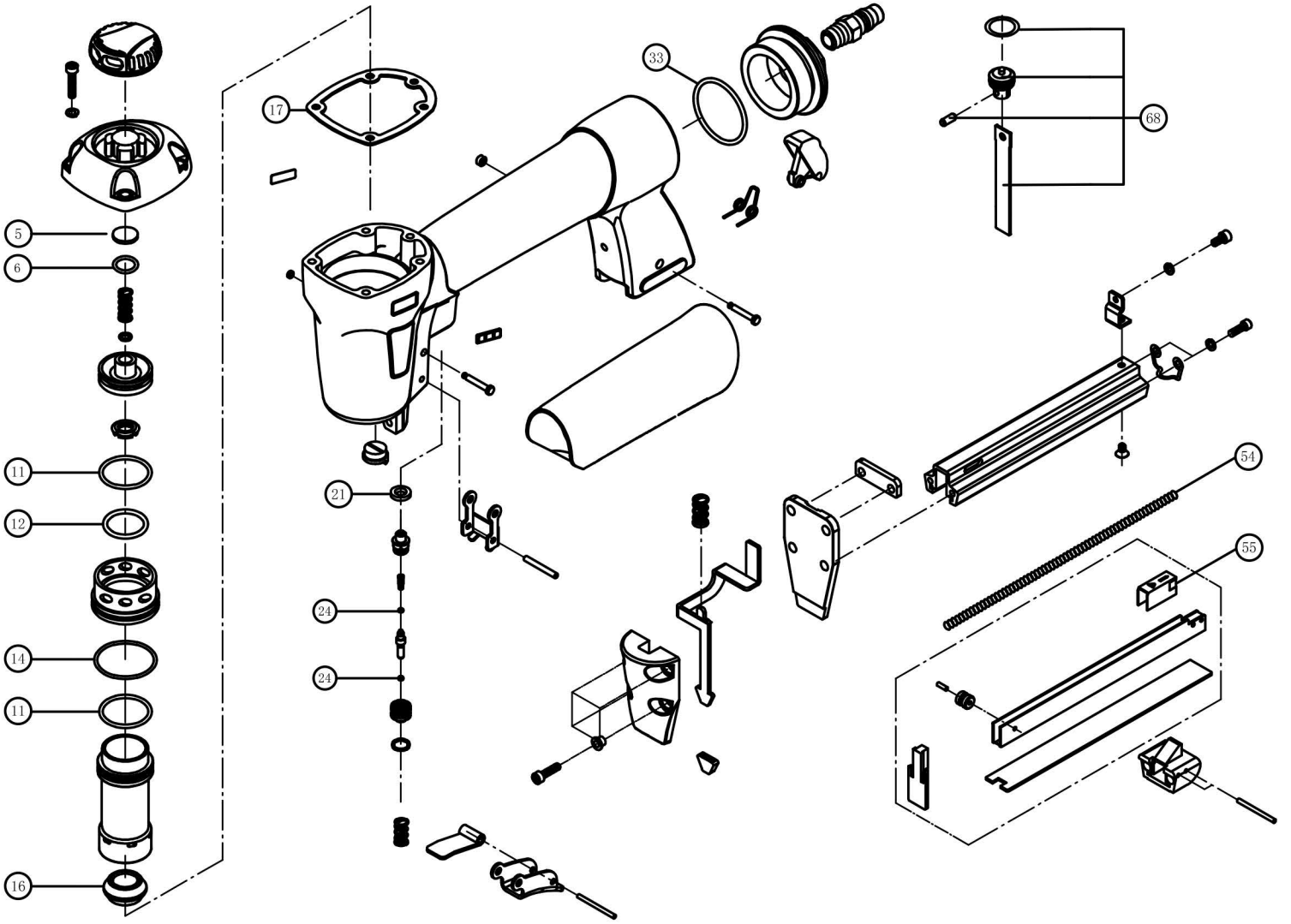

PREBENA®

Ersatzteilliste/list of spare parts/nomenclature des pièces

Type 1XR-A16

No. 16900005

220517

33	set 3		O-Ring	o-ring	joint torique
26	set 3		O-Ring	o-ring	joint torique
24	set 3		O-Ring	o-ring	joint torique
21	set 3		Dichtring	seal ring	joint plate
17	set 3		Kopfdichtung	head sealing	joint de têtière
14	set 3		O-Ring	o-ring	joint torique
12	set 3		O-Ring	o-ring	joint torique
11	set 3		O-Ring	o-ring	joint torique
6	set 3		O-Ring	o-ring	joint torique
5	set 3		Dichtscheibe	gasket	joint plate
	16938501	1	Ersatzteil-Set 3	sparepart-set 3	groupe à piece de rechange 3
68	set 2		Koben komplett	piston complete	chariot d'avancement
16	set 2		Puffer	bumper	amortisseur
	16938402	1	Ersatzteil-Set 2	sparepart-set 2	groupe à piece de rechange 2
55	set 1		Vorschieber	pusher	rondelle grower
54	set 1		Zugfeder	spring	ressort
	16927301	1	Ersatzteil-Set 1	sparepart-set 1	groupe à piece de rechange 1
Pos.	ET-Nr.	Menge	Beschreibung	description	dénomination

220517

16900005